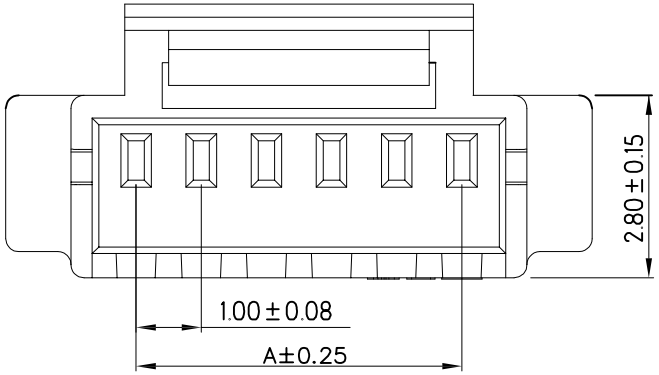

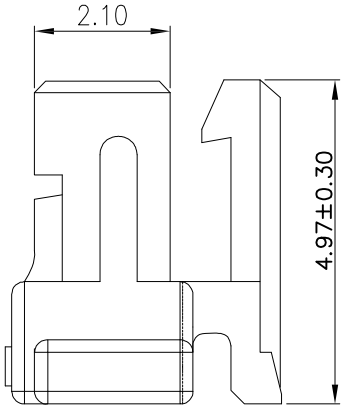

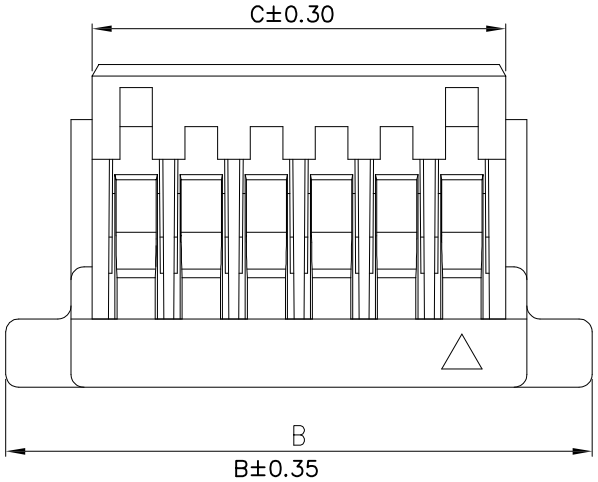

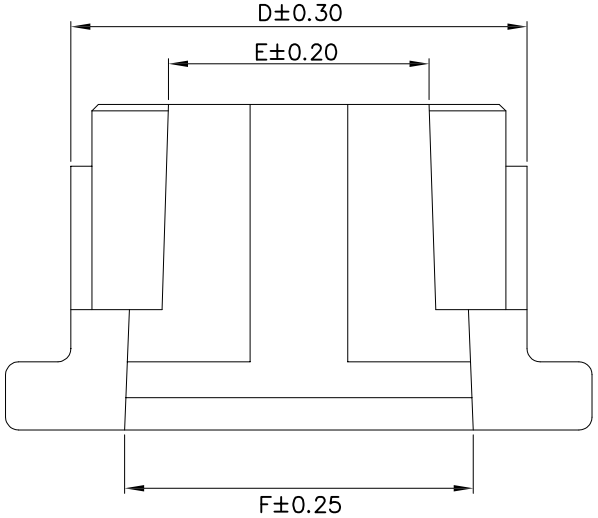

Pin	A	B	C	D	E	F
2	1.00	5.00	2.35	3.00	1.00	2.35
3	2.00	6.00	3.35	4.00	2.00	3.35
4	3.00	7.00	4.35	5.00	3.00	4.35
5	4.00	8.00	5.35	6.00	*	*
6	5.00	9.00	6.35	7.00	4.00	5.3
7	6.00	10.00	7.35	8.00	*	*
8	7.00	11.00	8.35	9.00	4.00	5.35
9	8.00	12.00	9.35	10.00	4.00	5.35
10	9.00	13.00	10.35	11.00	4.00	5.35
11	10.00	14.00	11.35	12.00	*	*
12	11.00	15.00	12.35	13.00	*	*
13	12.00	16.00	13.35	14.00	*	*
14	13.00	17.00	14.35	15.00	*	*
15	14.00	18.00	15.35	16.00	*	*
16	15.00	19.00	16.35	17.00	*	*
17	16.00	20.00	17.35	18.00	*	*
18	17.00	21.00	18.35	19.00	*	*
19	18.00	22.00	19.35	20.00	*	*
20	19.00	23.00	20.35	21.00	*	*

A1001 H - 1*NP X - B - X - HF-NK - X

- A1001: 代码+间距
- H: H示意胶壳，H后无数字默认材质V0，H后带数字2示意材质V2
- 1: 1示意单排，2示意双排
- NP: PIN数
- X: X本色，B黑色，R红色，L蓝色，Y黄色，G绿色，C透明
- B: X普通，B带扣，C刺破，L示意LOCK TYPE，U超薄F防呆型，HV带高凸点，LC带低凸点，K卡槽，E有耳，NE无耳
- X: X公胶壳，G母胶壳
- HF: HF示意无卤，NF普通含卤
- NK: NO MARK
- X: A灼热丝750，B灼热丝850，X普通料

PRODUCT SPECIFICATON

1. Temperature range:-25℃～85℃
2. Current rating:1A AC/DC
3. Contact resistance:20mΩ MAX
4. Insulation resistance:100MΩ MIN
5. Withstand voltage:500V AC/Minute
6. Material: PA66 UL94V0
7. Color:Natural(white)

东莞市平达电子科技有限公司

日期版次 REVISION	日 期 DATE	变更内容 DESCRIPTION	核 准 APPROVALBY

料号PART NO: A1001H-1*NPX-B-X			一般公差 GENERAL TOLERANCE X.X ±0.25 X.XX ±0.20 ANGLE ±1°
品名 TITLE: SH1.0-H（带扣）			
材料:PA66	单位: MM	包装规格:	比例: 1:1
制图: 胡宗显	审核:	核准:	日期: 2022-4-9

XR